TemBreak

TERASAKI
Innovators in Protection Technology

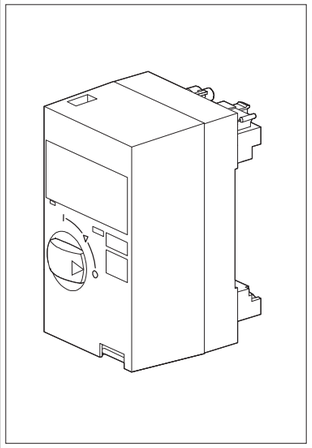

Manuale di Istruzioni per Telecomando Interruttori

Tipi: T2MC12

T2MC25

T2MC25L

Il Telecomando permette di attuare elettricamente l'apertura/chiusura/riarmo di un interruttore. Ciò non impedisce l'attuazione manuale dello stesso.
Leggere attentamente queste istruzioni per un corretto utilizzo del Telecomando.
Il Costruttore non assume alcuna responsabilità per danni risultanti dalla non applicazione o scorretta applicazione delle istruzioni fornite.
Questo manuale deve essere consegnato all'utilizzatore finale.

Terasaki Electric (Europe) Ltd – Fil. Italia
Via Ambrosoli, 4/A – 20090 Rodano (MI)
Tel.: +39 02 92 27 83 00 – www.tersaki.it
Email : terasaki@terasaki.it
Luglio 2017
2G0571SABi (KRB-0507b)i LS

1 Interruttori azionabili

Telecomando tipo	Interruttori (3-4 poli)
T2MC12*	S50-GF, S100, E125, S125, ZAS50-GF, ZAS100, ZS100, ZS125
T2MC25	H100, L100, H125, L125, S160, H160, L160, E225, S225, H225, L225, E250, S250, H250, L250,ZAH100, ZAE225, ZAS225, ZAH225, ZH100, ZE225, ZS225, ZH225, ZE250, ZS250
T2MC25L	E250-SCJ, E250-SJ, S250-SN (serie Lite)

* ad esclusione dei tipi con relè elettronico

2 Contenuto dell'imballo

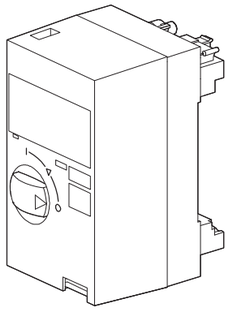

Telecomando

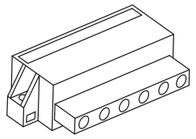

Spina-Morsettiera

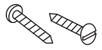

ϕ 2.2×L9.5
Viti fix. morsettiera

Leva per morsettiera

Chiave (optional)

3 Informazioni sulla sicurezza

Leggere attentamente queste istruzioni o qualsiasi altro documento allegato prima di installare, utilizzare, mettere in servizio o ispezionare il prodotto.
In questo documento le informazioni sulla sicurezza sono definite come "Pericolo" e "Attenzione" in base al livello di rischio:
⚠PERICOLO : Indica che la mancata osservanza della procedura o dell'attività suggerita può dar luogo a gravi o letali conseguenze alla persona.
⚠ATTENZIONE : Indica che la mancata osservanza della procedura o dell'attività suggerita può dar luogo a severe conseguenze alla persona e/o danni alle cose.
La mancata osservanza delle informazioni sulla sicurezza può condurre a gravi problemi. Poiché le informazioni contenute in questo foglio sono molto importanti, assicuratevi di leggerle e osservarle.

⚠PERICOLO

■Precauzioni di impiego
- ❑ Non toccare mai i terminali in tensione.
  Pericolo di shock elettrico.

⚠ATTENZIONE

■Precauzioni per l'installazione
- ❑ Il lavoro su parti elettriche deve essere eseguito da personale competente.
- ❑ Prima di iniziare qualsiasi lavoro sul prodotto, aprire un interruttore o sezionatore a monte e assicurarsi che non ci sia tensione applicata al prodotto.
  In caso contrario c'è rischio di shock elettrico.
- ❑ Non toccare il dispositivo di trascinamento leva posto sul retro del Telecomando. Potreste ferirvi.
- ❑ Assicurarsi di aver collegato il morsetto E alla terra.
  In caso contrario c'è rischio di shock elettrico.
- ❑ Non smembrare il telecomando. Potreste ferirvi.

■Precauzioni di impiego
- ❑ Quando l' interruttore apre automaticamente, rimuovere la causa dello sgancio e verificarne l'integrità prima di reinserirlo. L'inosservanza potrebbe causare incendio.
- ❑ Non esercitare forze eccessive. Ciò potrebbe danneggiare i componenti.

⚠ATTENZIONE

■Precauzioni di impiego
Comando elettrico
- ❑ Campo di funzionamento:
  85 ÷ 110% della tensione nominale
  Sovratensioni o sottoalimentazioni possono provocare bruciature.
- ❑ Non superare 10 operazioni consecutive di apertura, chiusura, riarmo.
  In caso contrario c'è pericolo di bruciatura.
- ❑ Togliere tensione se l'interruttore associato non commuta la sua posizione entro 3 secondi dal comando.
  In caso contrario c'è pericolo di bruciatura.
- ❑ La tensione di isolamento del Telecomando è di 1500Vca applicata per 1 minuto tra il circuito di alimentazione ed il morsetto di terra E. Nel caso di alimentazione a 24Vcc la tensione di isolamento è di 500Vca. Tensioni superiori possono danneggiare il Telecomando.
- ❑ Non azionare il Telecomando se non è già installato sull'interruttore associato. Potrebbe danneggiarsi.

Precauzioni di manutenzione
- ❑ Una lunga inattività può produrre malfunzionamenti. Effettuare periodicamente almeno qualche manovra.

■Altre precauzioni

- ❑ Il LED "presenza alimentazione" acceso, segnala la possibilità di azionare elettricamente il dispositivo. In caso sia spento, estrarre la maniglia per l'azionamento manuale indi reinserirla nella sua sede. Se il telecomando è correttamente alimentato, il LED si accenderà.
- ❑ Estrarre sempre dalla sua sede la maniglia di azionamento prima di azionare l'interruttore manualmente.
- ❑ La posizione in cui si troverà la maniglia di azionamento dopo uno sgancio dell'interruttore differisce a seconda se è presente o meno il reset automatico (optional).

Causa di sgancio	Posizione della leva di manovra	
	Telecomando Standard	Con Reset Automatico
Sgancio manuale	TRIP	○ (OFF)*
Sgancio con SHT / UVT		
Sgancio per sovracorrente		

* Il Telecomando riarma l'interruttore in circa 2s.

- ❑ Qualora l'interruttore intervenga per sovraccarico (termico) attendere alcuni minuti prima di richiuderlo.

4 Assemblaggio (fase 1)

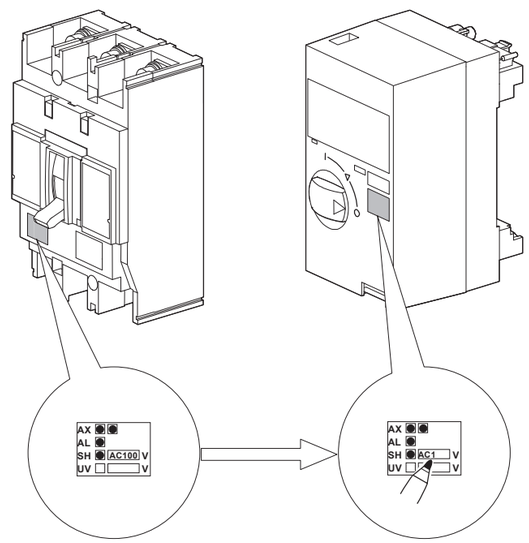

5 Assemblaggio (fase 2)

- ❑ Prima di fissare il Telecomando sull'interruttore, completare tutte le operazioni di installazione e cablaggio di quest'ultimo.
- ❑ Dopo il montaggio verificare la funzionalità del Telecomando.

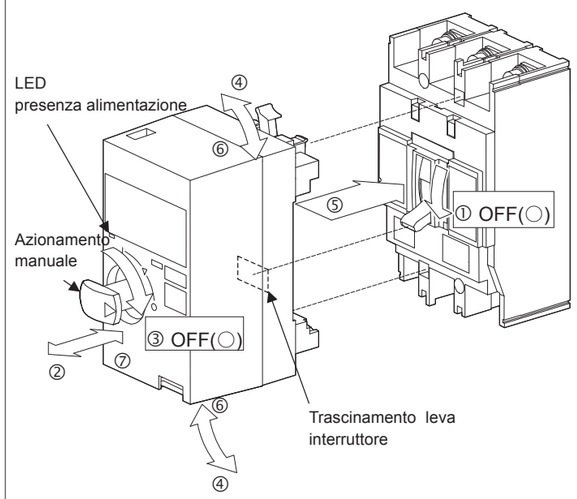

6 Assemblaggio (fase 3)

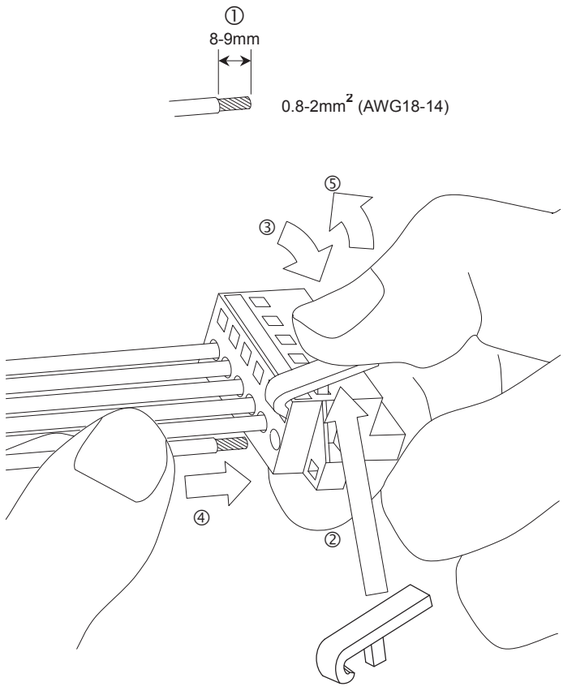

7 Assemblaggio (fase 4)

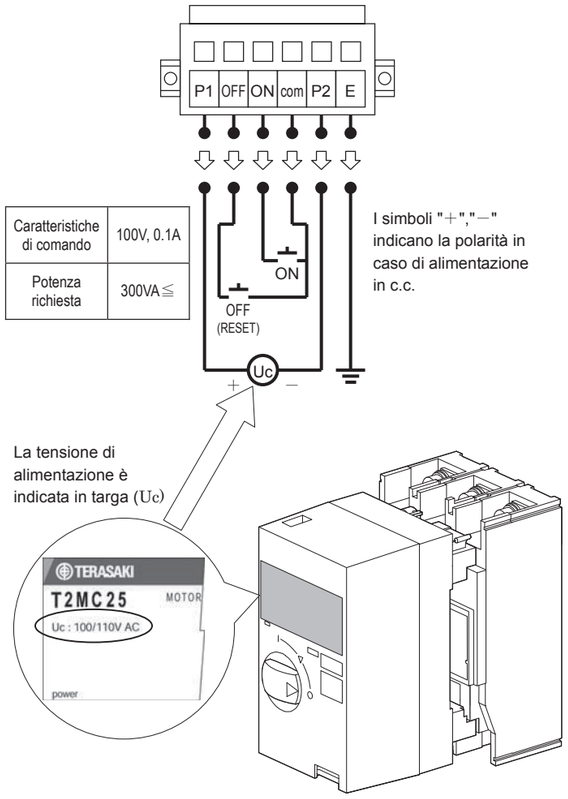

Caratteristiche di comando	100V, 0.1A
Potenza richiesta	300VA≦

8 Assemblaggio (fase 5)

La cavetteria deve essere saldamente legata e fissata.

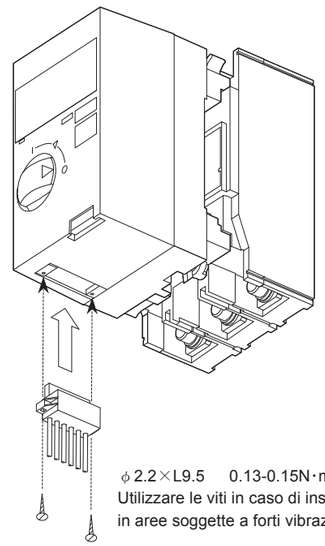

φ2.2×L9.5 0.13-0.15N·m
Utilizzare le viti in caso di installazione in aree soggette a forti vibrazioni

- ❑ I collegamenti elettrici devono essere legati assieme e non essere sottoposti a trazione.
- ❑ Effettuato il montaggio, verificare il funzionamento del Telecomando.

9 Rimozione

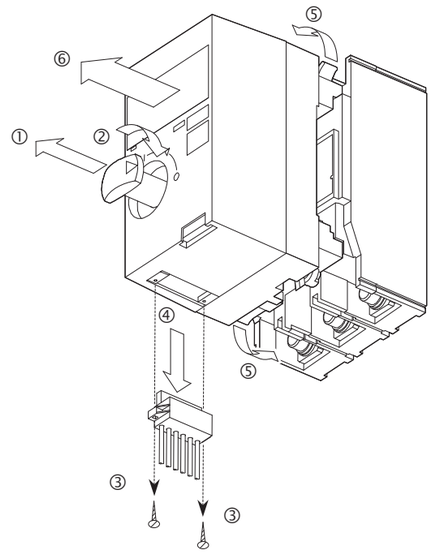

10 Azionamento elettrico

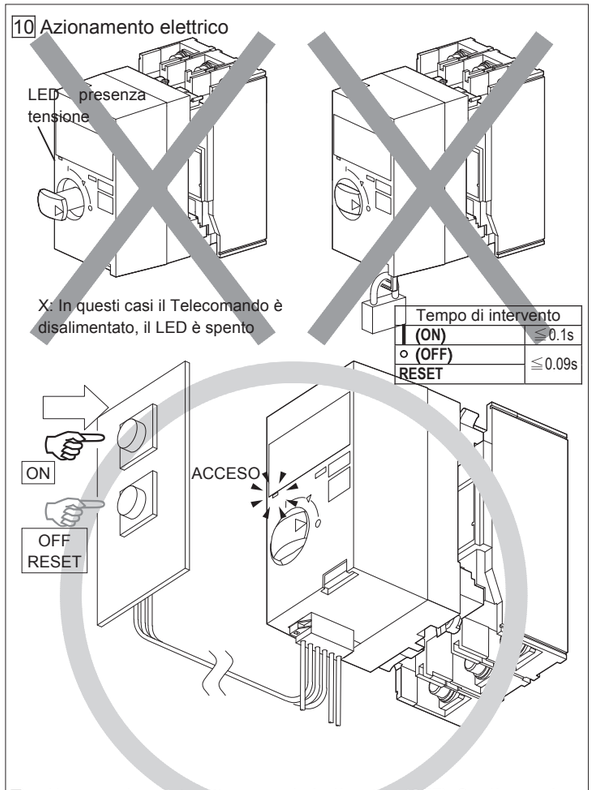

Tempo di intervento	
▌(ON)	≦0.1s
○ (OFF)	≦0.09s
RESET	

- ❑ Non sganciare l'interruttore quando è già aperto (OFF). Se ciò avvenisse occorre chiudere (l'interruttore però non chiuderà) e poi riaprire l'interruttore per resettarlo.

11 Azionamento manuale

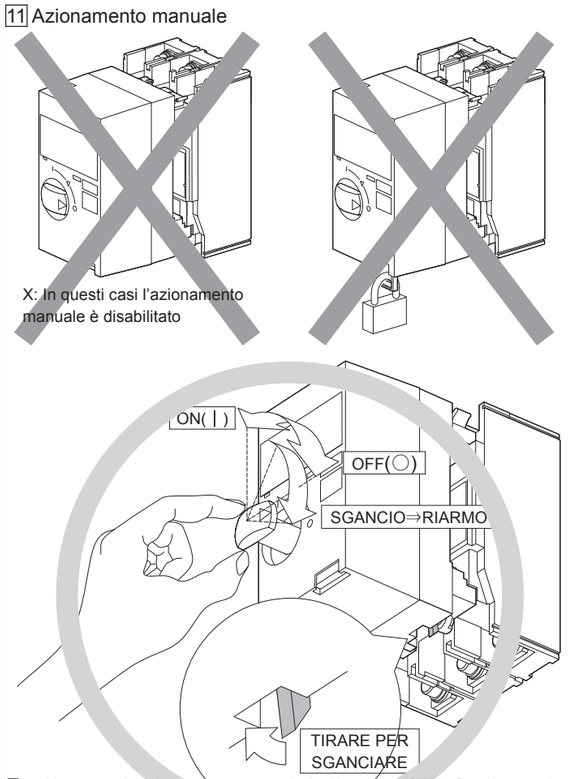

- ❑ Non sganciare l'interruttore quando è già aperto (OFF). Se ciò avvenisse occorre resettarlo manualmente (mai elettricamente).

12 Blocco in aperto (OFF) con lucchetto(Standard)

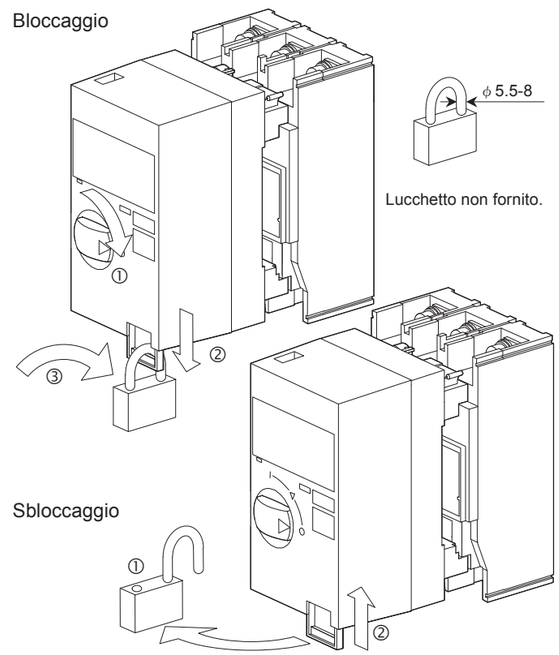

13 Blocco in aperto (OFF) con chiave (Optional)

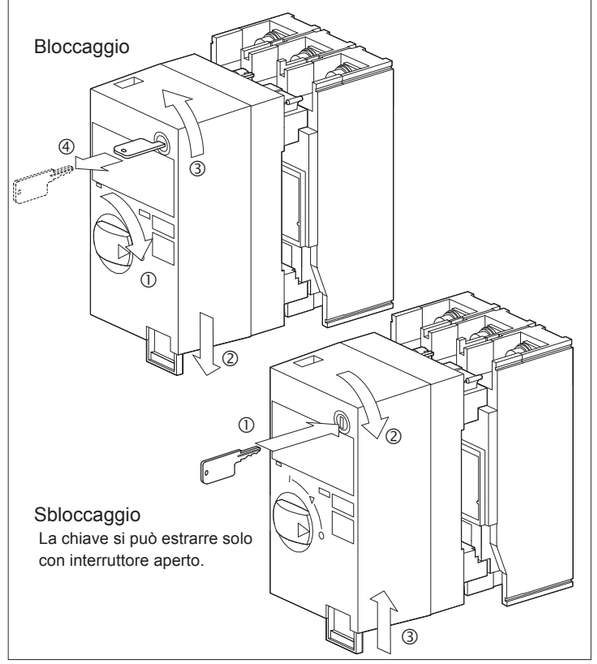

Interblocco meccanico.
L'interblocco meccanico abilita la chiusura di un interruttore solo quando l'altro interruttore è in posizione di aperto, non in posizione di chiuso o di sganciato (trip).
In caso di utilizzo dei telecomandi su due interruttori interbloccati meccanicamente, prevedere per ogni interruttore:
a. Un contatto ausiliario per realizzare un interblocco elettrico
b. Un contatto di allarme (trip) per un ulteriore interblocco elettrico
La posizione b non è necessaria in casi di uso di telecomandi con riarmo automatico (autoreset), al fine di portare l'interruttore in posizione di aperto automaticamente in caso di sgancio(trip) automatico o manuale.